רשימת נגרות

הערות לרשימות :

1 יש לקרא סט רשימות זה יחד עם הסט המלא של תכניות האדריכלות הכולל תכניות חתכים חזיתות פרטים ומפרטים
2 כל הפריטים יבנו לפי חוק התכנון והבניה ות"י
3 אין להתחיל בשום פעולת ביצוע ללא קבלת כל האישורים המתאימים מהרשויות הרלוונטיות
4 המבצע אחראי לבדיקת סט התשריטים ולהתאמתן בשטח. על המבצע לבקר את כל המידות ועל כל טעות ו/או אי התאמה עליו להודיע מיד למתכנן להבהרה או לקבלת פתרון אופטימלי
5 אביזרים נילוים כגון צירים מנגנונים חשמליים מנגנונים הידראולים ו/או פריטים אחרים יותאמו לגודל ומשקל הפריט וליעודו בהתאם להוראות היצרן
6 בכל מקום שיש זכוכית עובי הזכוכית יהיה עפ"י ת"י המתאים.
7 בכל מקום שהפריט משולב בחיפוי אבן אין לבצע בשום אופן את המשקופים העיוורים לפני תחילת עבודות האבן וסימון גבה שורות האבן אך מאידך כן יבוצע איטום ביריעות .E.P.D.M לפני ביצוע גליפים וספי אבן.
8 בכל העבודות המשולבות בקירות גבס קבלן האלומיניום ידאג לחיזוקים מתאימים בפתחים בתאום עם קבלן הגבס.
9 שום פריט לא יהיה לביצוע ללא חתימת המתכנן ו/או היועץ הרשומים בו.
10 לכל הפריטים אפשר להביא ש"ע לאישור האדריכל.

השינוי			תפוצה	
מס		תאריך		
			תפקיד TITLE	
			תאריך DATE	

■ FOR REVIEW לעיון ■ FOR BID למכרז ■ FOR CONS. לביצוע

אילן צבי אדריכל
ILAN ZVI
ARCHITECT

רח' טשרניחובסקי 37 חיפה, 34366
טל. 04-8344038 פקס. fax. 04-8344057

N 3 0
מספר גליון

4 6 4
מספר פרוייקט

תאריך/מהדורה
09-07-2024

מס' פרויקט
464

פריט נגרות
דלת חד כנפית

ג
1
יחידה מס'

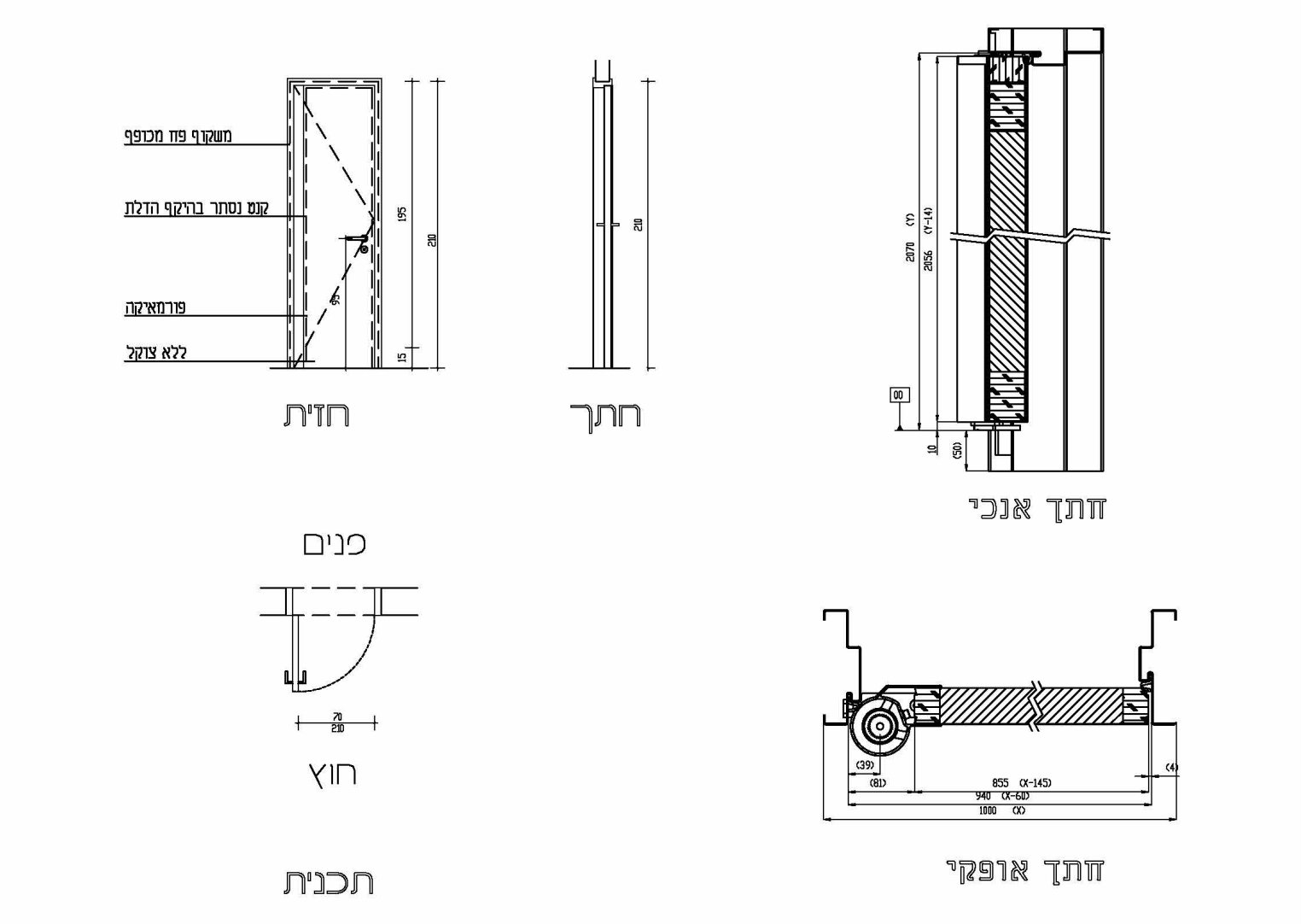

כמות		2
מידות		70/210
מיקום		כניסה למחסן וחדר מחשבים
תאור		דלת "אלפא דלתא 6185" של "דלתות שהרבני" או שו"ע פתח אור מינימאלי של 70 ס"מ דלת אטומה, מילוי: 100% פוליאוריטן מוקצף ציפוי: פורמייקה קנט: סמוי- מתכת אוPVC כוללת מנגנון "אלפה דלתא": פרופיל אלומיניום בגובה כנף עם צירים ומנגנון פנימי לריסון הכנף הדלת מתאימה לתקן ישראלי 6185, (מגן אצבעות מובנה משני צידי הכנף)
פרזול	צירים	לפי דגם "אלפא דלתא", ציר סמוי עליון ותחתון
	מנעול	בחדרי המינהלה אין חובה לדגם "אלפא"- להחלטת המזמין
	ידית	לפי דגם "אלפא דלתא", זוג ידיות בטחון וצילינדר
	שונות	
זכוכית		
גמר		משקוף פלדה: גלוון, פריימר לגלוון, גמר צבע "פוליאור" ציפוי משקוף: פורמייקה משני צדדים צוקל תחתון: ללא כל הגוונים לפי בחירת האדריכל
פרט בגליון		כיוון פתיחת הדלת לפי תכנית אדריכלות
הערות		המחיר כולל אבזור, פרזול, פרטי חיזוק. האיטום והגימור לפי מפרט יצרן ודרישות האדריכל.

אילן צבי אדריכל ILAN ZVI ARCHITECT
רח' טשרניחובסקי 37 חיפה, 3570902
טל. 04-8344038 פקס. fax. 04-8344057
למכרז
ק.מ. 1:50
תאריך/מהדורה 1 26.06.24
גליון מספר
30-N1

מס' פרויקט
464

פריט נגרות
דלת חד כנפית עם צוהר

ג
2
יחידה מס'

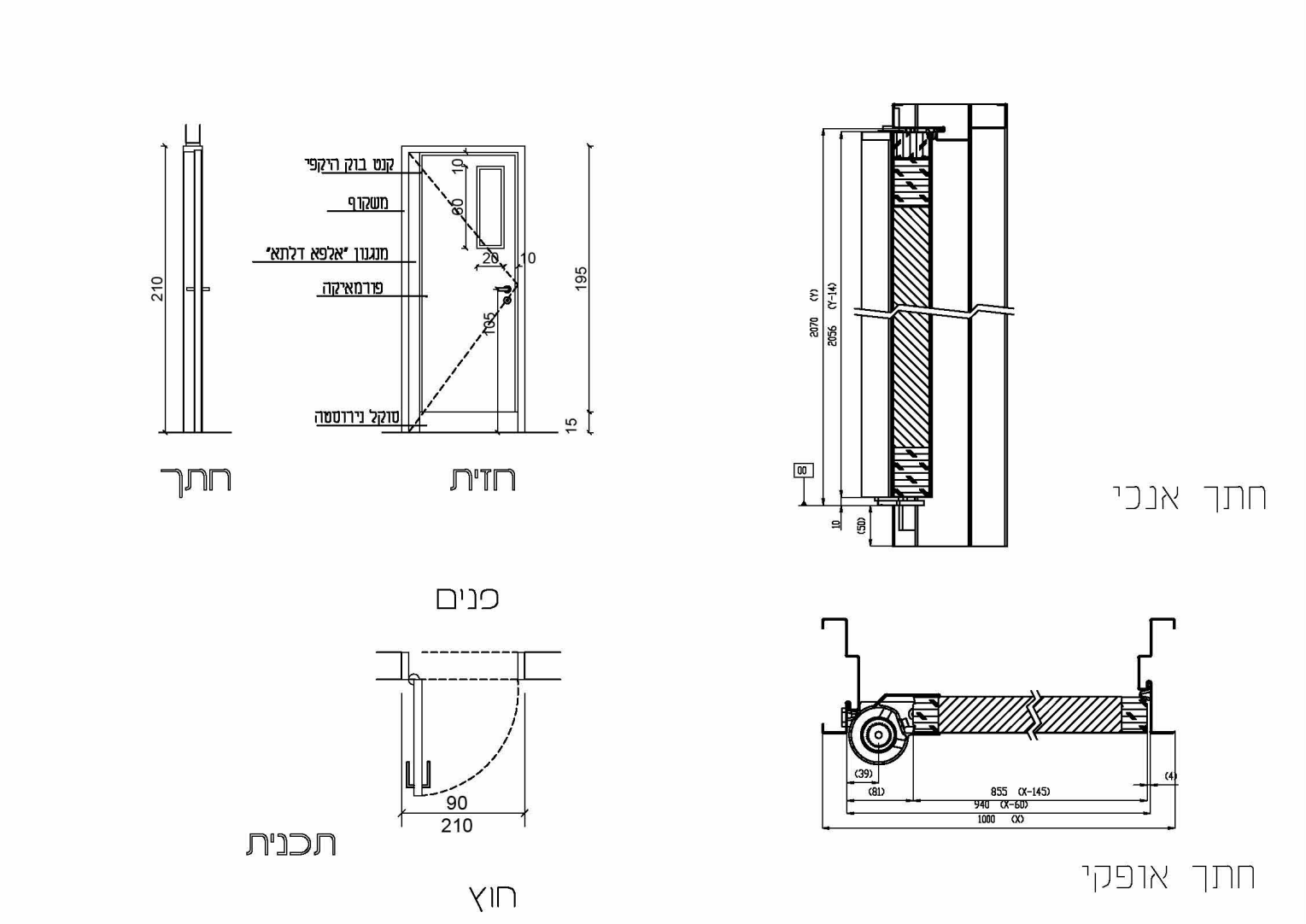

כמות		2
מידות		90/210
מיקום		חדר יועץ + חדר אב בית
תאור		דלת "אלפא דלתא 6185" של "דלתות שהרבני" או ש"ע מאושר דלת אטומה, מילוי 100% פוליאוריתן מוקצף כוללת מנגנון "אלפא דלתא" חיפוי פורמייקה בכבישה משני הצדדים, בהיקף מסגרת הכנף (פרט לעקבה),הצוהר קנט בוק גושני מגוון פרופיל אלומיניום בגובה כנף עם צירים ומנגנון פנימי לריסון הכנף הדלת מתאימה לתקן ישראלי 6185 (מגן אצבעות מובנה וגומיות אטימה משני צידי הכנף)
פרזול	צירים	לפי דגם "אלפא דלתא"- ציר סמוי עליון ותחתון
	מנעול	
	ידית	לפי דגם "אלפא דלתא"- זוג ידיות בטחון וצילינדר
	שונות	
זכוכית		6 מ"מ מחוסמת, זכוכית חלבית
גמר		משקוף לפי יצרן, גוון לבחירת האדריכל כנף- פורמייקה משני הצדדים בגוון לבחירת האדריכל כולל סוקל נירוסטה גובה 15 ס"מ 1 מ"מ משני צידי הכנף
פרט בגליון		
הערות		יש לתאם מידות בשטח לפני הביצוע, כיווני פתיחה לפי תכנית המחיר כולל אבזור, פרזול, פרטי חיזוק והאיטום והגימור לפי מפרטי יצרן ולדרישת האדריכל

אילן צבי אדריכל ILAN ZVI ARCHITECT
רח' טשרניחובסקי 37 חיפה, 3570902
טל. 04-8344038 פקס. fax. 04-8344057
למכרז
ק.מ. 1:50
תאריך/מהדורה 1 26.06.24
גליון מספר
30-N2

מס' פרויקט
464

פריט נגרות
דלת חד כנפית עם רפפות וצוהר

ג
3
יחידה מס'

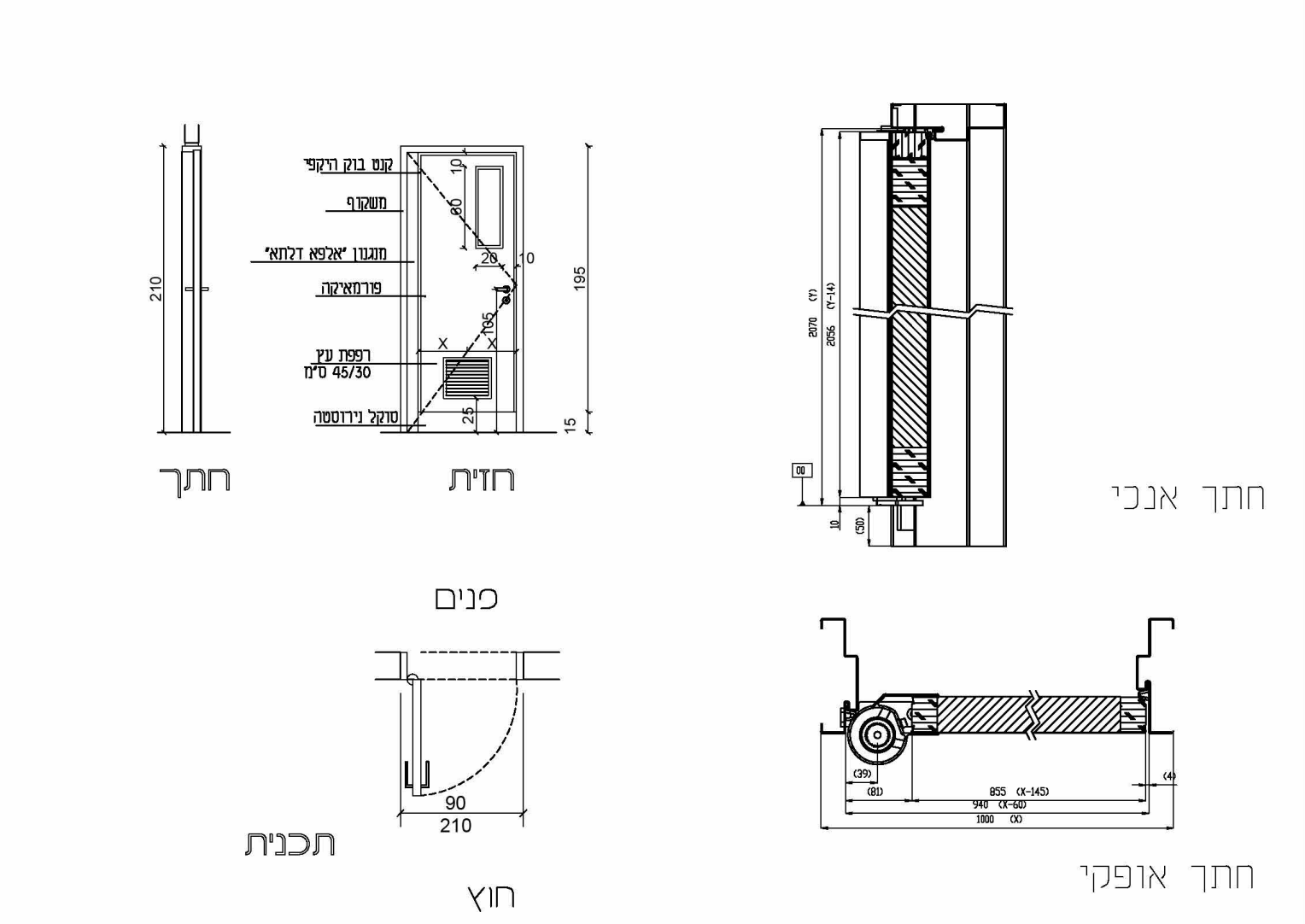

כמות		6
מידות		90/210
מיקום		מכלולי שירותים
תאור		דלת "אלפא דלתא 6185" של "דלתות שהרבני" או ש"ע מאושר דלת אטומה, מילוי 100% פוליאוריתן מוקצף כוללת מנגנון "אלפא דלתא" חיפוי פורמייקה בכבישה משני הצדדים, בהיקף מסגרת הכנף (פרט לעקבה), הרפפה והצוהר קנט בוק גושני מגוון פרופיל אלומיניום בגובה כנף עם צירים ומנגנון פנימי לריסון הכנף הדלת מתאימה לתקן ישראלי 6185 (מגן אצבעות מובנה וגומיות אטימה משני צידי הכנף)
פרזול	צירים	לפי דגם "אלפא דלתא"- ציר סמוי עליון ותחתון
	מנעול	
	ידית	לפי דגם "אלפא דלתא"- זוג ידיות בטחון וצילינדר
	שונות	
זכוכית		6 מ"מ מחוסמת, זכוכית חלבית
גמר		משקוף לפי יצרן, גוון לבחירת האדריכל כנף- פורמייקה משני הצדדים בגוון לבחירת האדריכל כולל סוקל נירוסטה גובה 15 ס"מ 1 מ"מ משני צידי הכנף
פרט בגליון		
הערות		יש לתאם מידות בשטח לפני הביצוע, כיווני פתיחה לפי תכנית המחיר כולל אבזור, פרזול, פרטי חיזוק והאיטום והגימור לפי מפרטי יצרן ולדרישת האדריכל

אילן צבי אדריכל ILAN ZVI ARCHITECT
רח' טשרניחובסקי 37 חיפה, 3570902
טל. 04-8344038 פקס. fax. 04-8344057
למכרז
ק.מ. 1:50
תאריך/מהדורה 1 26.06.24
גליון מספר
30-N3

מס' פרויקט
464

פריט נגרות
דלת חד כנפית עם צוהר

ג
4
יחידה מס'

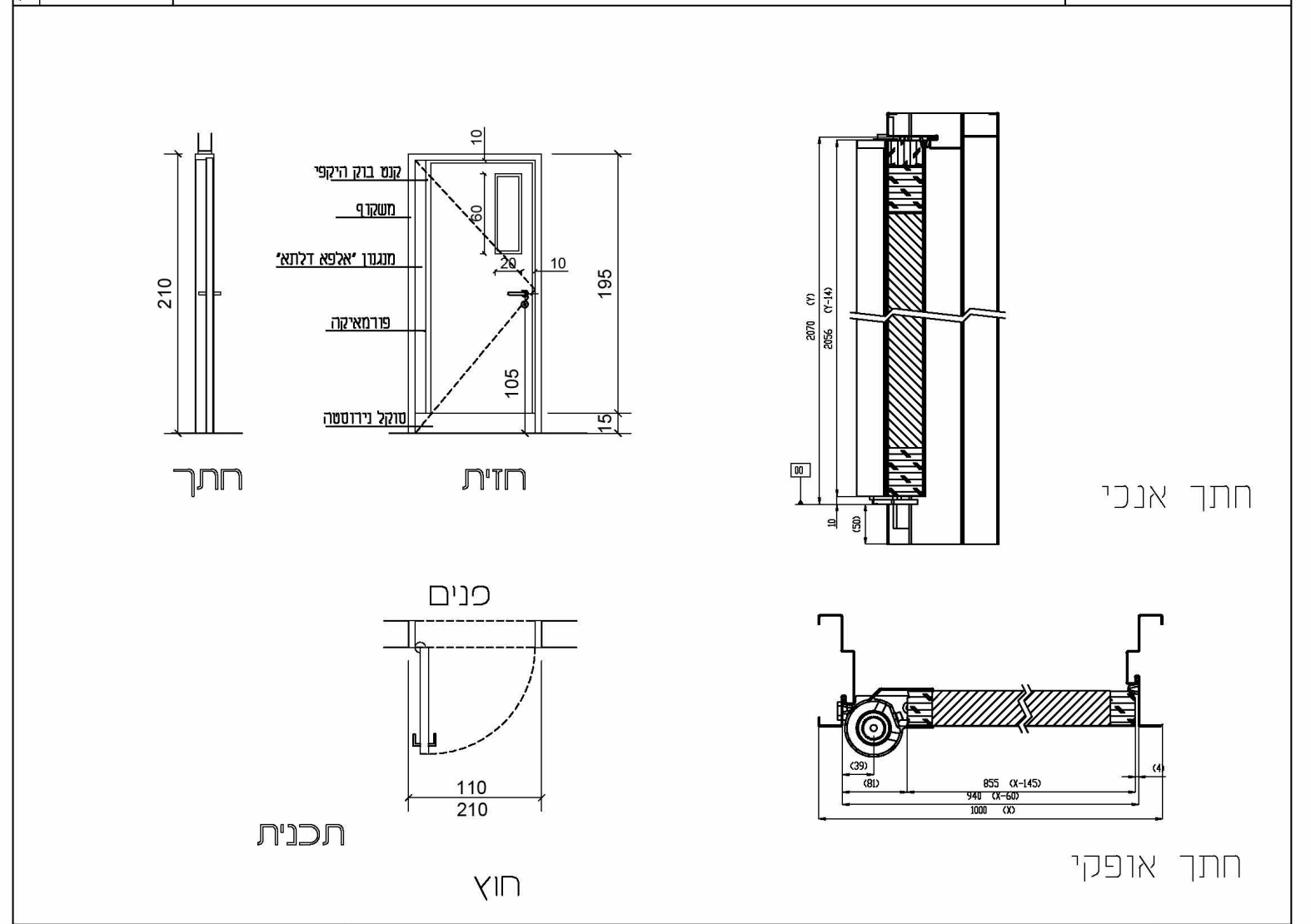

כמות		12
מידות		110/210
מיקום		כיתות לימוד וספח
תאור		דלת "אלפא דלתא 6185" של "דלתות שהרבני" או ש"ע מאושר דלת אטומה, מילוי 100% פוליאוריתן מוקצף כוללת מנגנון "אלפא דלתא" חיפוי פורמייקה בכבישה משני הצדדים, בהיקף מסגרת הכנף (פרט לעקבה),הצוהר קנט בוק גושני מגוון פרופיל אלומיניום בגובה כנף עם צירים ומנגנון פנימי לריסון הכנף הדלת מתאימה לתקן ישראלי 6185 (מגן אצבעות מובנה וגומיות אטימה משני צידי הכנף)
פרזול	צירים	לפי דגם "אלפא דלתא"- ציר סמוי עליון ותחתון
	מנעול	
	ידית	לפי דגם "אלפא דלתא"- זוג ידיות בטחון וצילינדר
	שונות	
זכוכית		
גמר		משקוף לפי יצרן, גוון לבחירת האדריכל כנף- פורמייקה משני הצדדים בגוון לבחירת האדריכל כולל סוקל נירוסטה גובה 15 ס"מ 1 מ"מ משני צידי הכנף
פרט בגליון		
הערות		יש לתאם מידות בשטח לפני הביצוע, כיווני פתיחה לפי תכנית המחיר כולל אבזור, פרזול, פרטי חיזוק והאיטום והגימור לפי מפרטי יצרן ולדרישת האדריכל

אילן צבי אדריכל ILAN ZVI ARCHITECT
רח' טשרניחובסקי 37 חיפה, 3570902
טל. 04-8344038 פקס. fax. 04-8344057
למכרז
ק.מ. 1:50
תאריך/מהדורה 1 26.06.24
גליון מספר
30-N4

מס' פרויקט
464

פריט נגרות
דלת חד כנפית עם רפפות וצוהר

ג
5
יחידה מס'

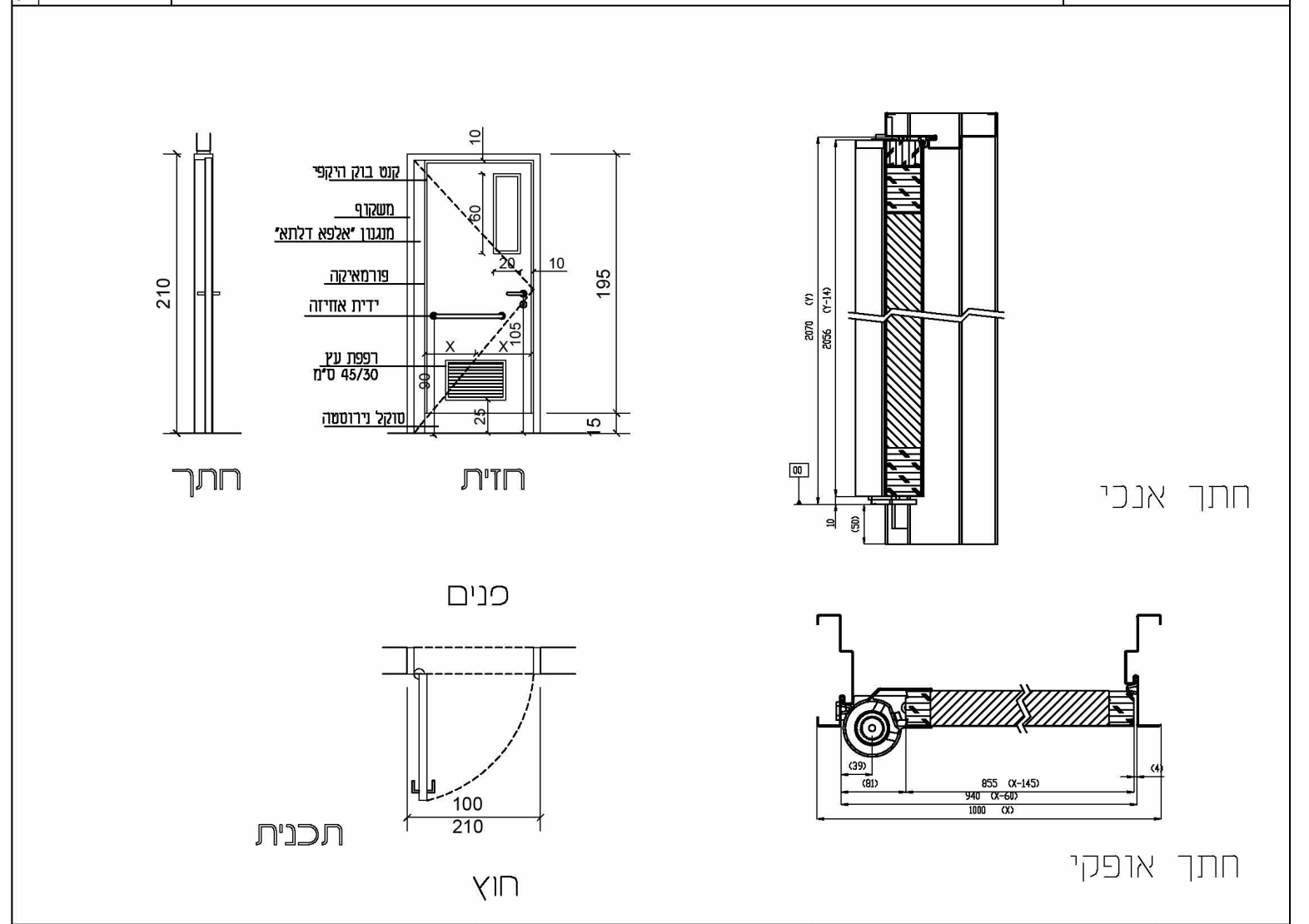

כמות		3
מידות		100/210
מיקום		שירותים נגישים
תאור		דלת "אלפא דלתא 6185" של "דלתות שהרבני" או ש"ע מאושר דלת אטומה, מילוי 100% פוליאוריתן מוקצף כוללת מנגנון "אלפא דלתא" חיפוי פורמייקה בכבישה משני הצדדים, בהיקף מסגרת הכנף (פרט לעקבה), הרפפה והצוהר קנט בוק גושני מגוון פרופיל אלומיניום בגובה כנף עם צירים ומנגנון פנימי לריסון הכנף הדלת מתאימה לתקן ישראלי 6185 (מגן אצבעות מובנה וגומיות אטימה משני צידי הכנף) כולל ידית אחיזה מותאמת לדלת נכים עפ"י התקן- גמר לבחירת האדריכל
פרזול	צירים	לפי דגם "אלפא דלתא"- ציר סמוי עליון ותחתון
	מנעול	
	ידית	לפי דגם "אלפא דלתא"- זוג ידיות בטחון וצילינדר
	שונות	
זכוכית		6 מ"מ מחוסמת, זכוכית חלבית
גמר		משקוף לפי יצרן, גוון לבחירת האדריכל כנף- פורמייקה משני הצדדים בגוון לבחירת האדריכל כולל סוקל נירוסטה גובה 15 ס"מ 1 מ"מ משני צידי הכנף
פרט בגליון		
הערות		יש לתאם מידות בשטח לפני הביצוע, כיווני פתיחה לפי תכנית המחיר כולל אבזור, פרזול, פרטי חיזוק והאיטום והגימור לפי מפרטי יצרן ולדרישת האדריכל

אילן צבי אדריכל ILAN ZVI ARCHITECT
רח' טשרניחובסקי 37 חיפה, 3570902
טל. 04-8344038 פקס. fax. 04-8344057
למכרז
ק.מ. 1:50
תאריך/מהדורה 1 26.06.24
גליון מספר
30-N5

מס' פרויקט
464

פריט נגרות
מערכת מחיצות "טרספה" ל-3 תאי שרותים

ג
6
יחידה מס'

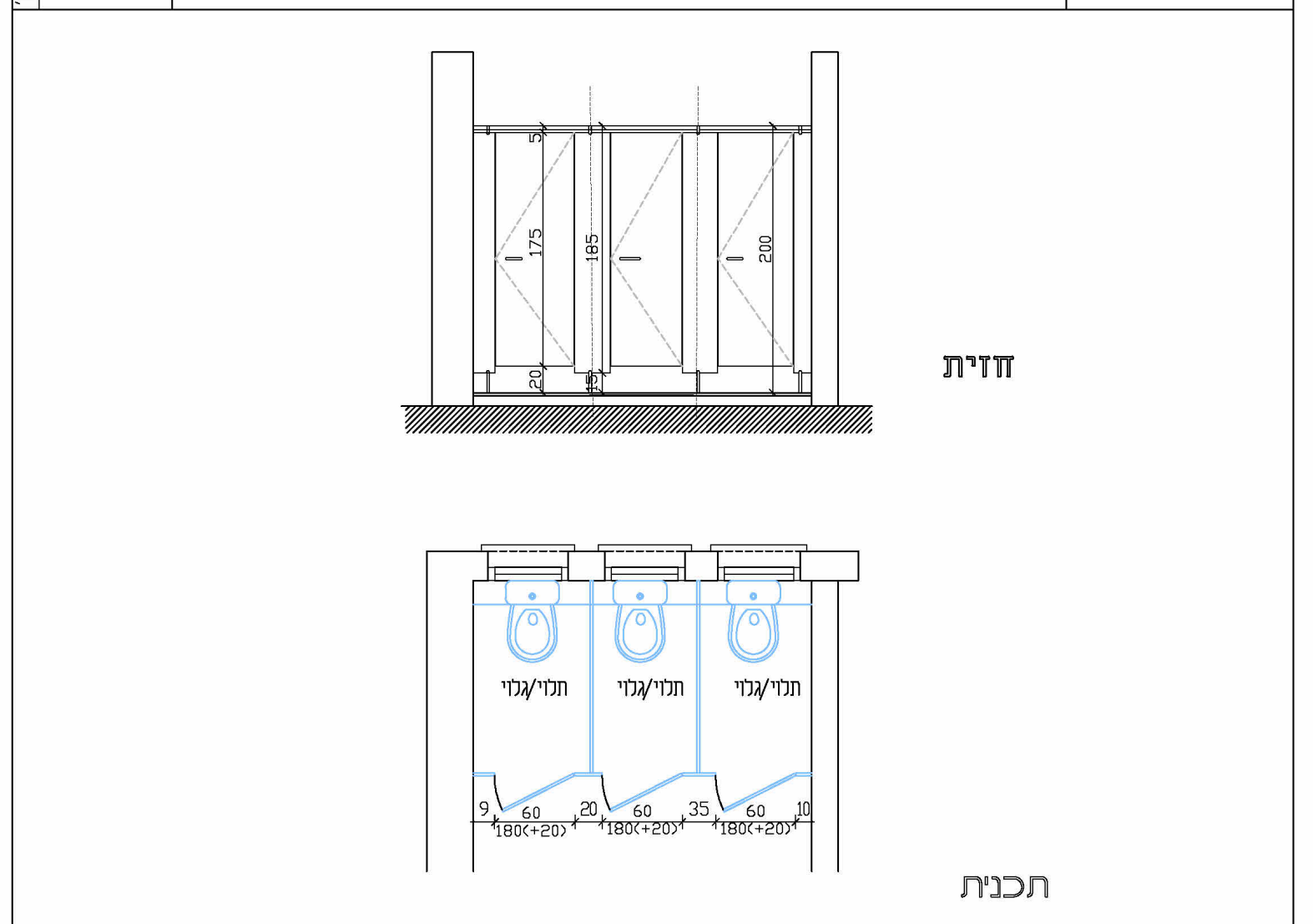

כמות		2
מידות		כמשורטט
מיקום		מכלולי שרותים
תאור		מערכת מחיצות ל-3 תאי שירותים תוצרת אמבין\שירן או ש"ע מאושר היחידה כוללת 3 דלתות כנף פתיחה צירית, חלקים קבועים בחזית ומחיצת הפרדה בין התאים. כולל כל האיבזור והפרזול לפי מפרטי יצרן כולל מגן אצבעות לכל דלת
פרזול	צירים	
	מנעול	ע"פ מפרטי יצרן, גוון לבחירה, לאישור האדריכל
	ידית	
	שונות	כפתור ע"פ מפרטי יצרן, גוון לבחירה, לאישור האדריכל
זכוכית		
גמר		על פי מפרטי יצרן, גוון לוחות, פרופילים ופרזול לבחירת האדריכל
פרט בגליון		
הערות		יש לתאם המידות בשטח לפני הביצוע המחיר כולל האבזור, הפרזול, פרטי החיזוק האיטום והגימור לפי מפרטי יצרן ודרישות האדריכל

אילן צבי אדריכל ILAN ZVI ARCHITECT
רח' טשרניחובסקי 37 חיפה, 3570902
טל. 04-8344038 פקס. fax. 04-8344057
למכרז
ק.מ. 1:50
תאריך/מהדורה 1 26.06.24
גליון מספר
30-N6

מס' פרויקט
464

פריט נגרות
מערכת מחיצות "טרספה" ל-3 תאי שרותים

ג
7
יחידה מס'

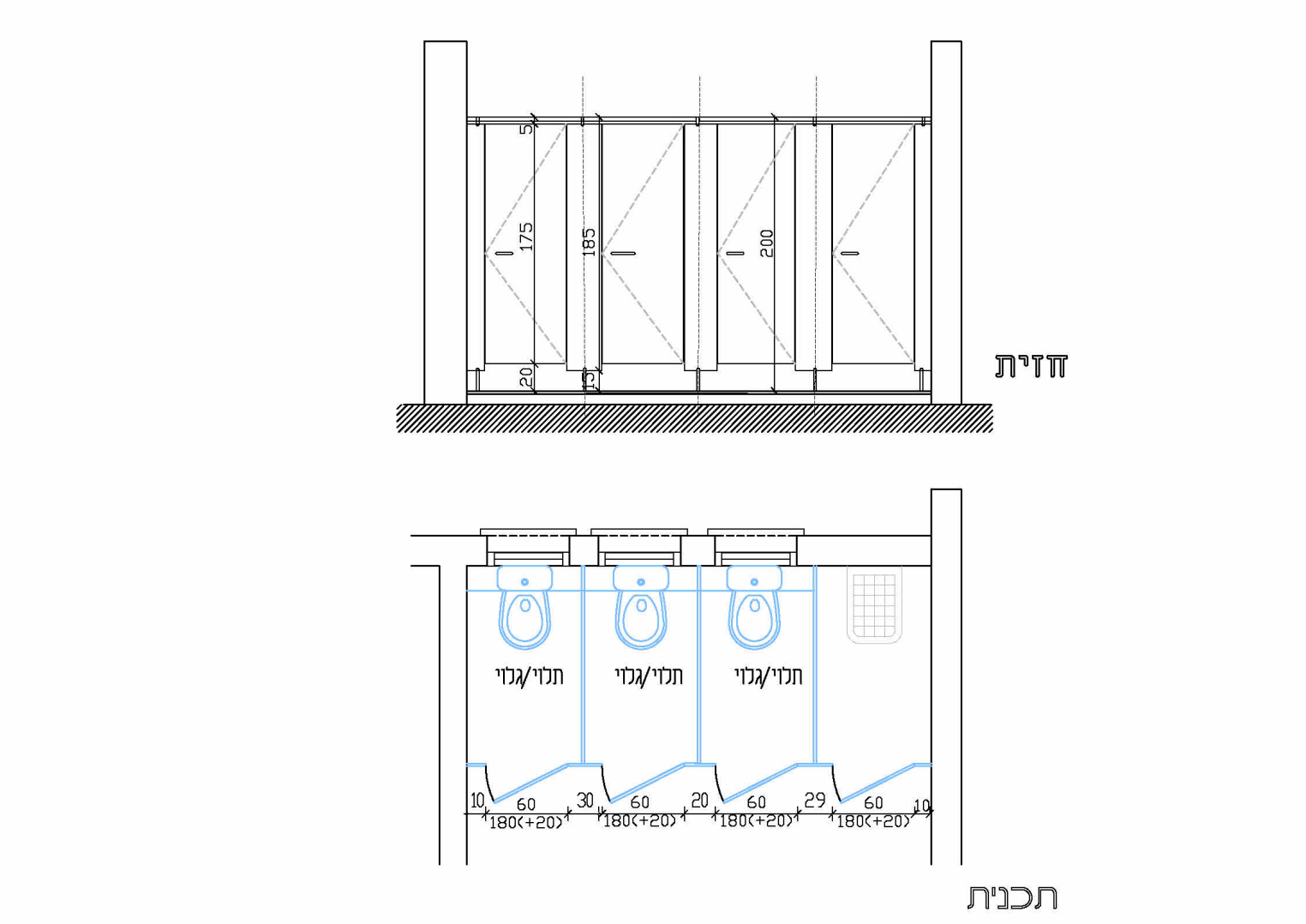

כמות		2
מידות		כמשורטט
מיקום		מכלולי שרותים
תאור		מערכת מחיצות ל-3 תאי שירותים תוצרת אמבין\שירן או ש"ע מאושר היחידה כוללת 3 דלתות כנף פתיחה צירית, חלקים קבועים בחזית ומחיצת הפרדה בין התאים. כולל כל האיבזור והפרזול לפי מפרטי יצרן כולל מגן אצבעות לכל דלת
פרזול	צירים	
	מנעול	ע"פ מפרטי יצרן, גוון לבחירה, לאישור האדריכל
	ידית	
	שונות	כפתור ע"פ מפרטי יצרן, גוון לבחירה, לאישור האדריכל
זכוכית		
גמר		על פי מפרטי יצרן, גוון לוחות, פרופילים ופרזול לבחירת האדריכל
פרט בגליון		
הערות		יש לתאם המידות בשטח לפני הביצוע המחיר כולל האבזור, הפרזול, פרטי החיזוק האיטום והגימור לפי מפרטי יצרן ודרישות האדריכל

אילן צבי אדריכל ILAN ZVI ARCHITECT
רח' טשרניחובסקי 37 חיפה, 3570902
טל. 04-8344038 פקס. fax. 04-8344057
למכרז
ק.מ. 1:50
תאריך/מהדורה 1 26.06.24
גליון מספר
30-N7

מס' פרויקט
464

פריט נגרות
מערכת מחיצות "טרספה" ל-3 תאי שרותים

ג
8
יחידה מס'

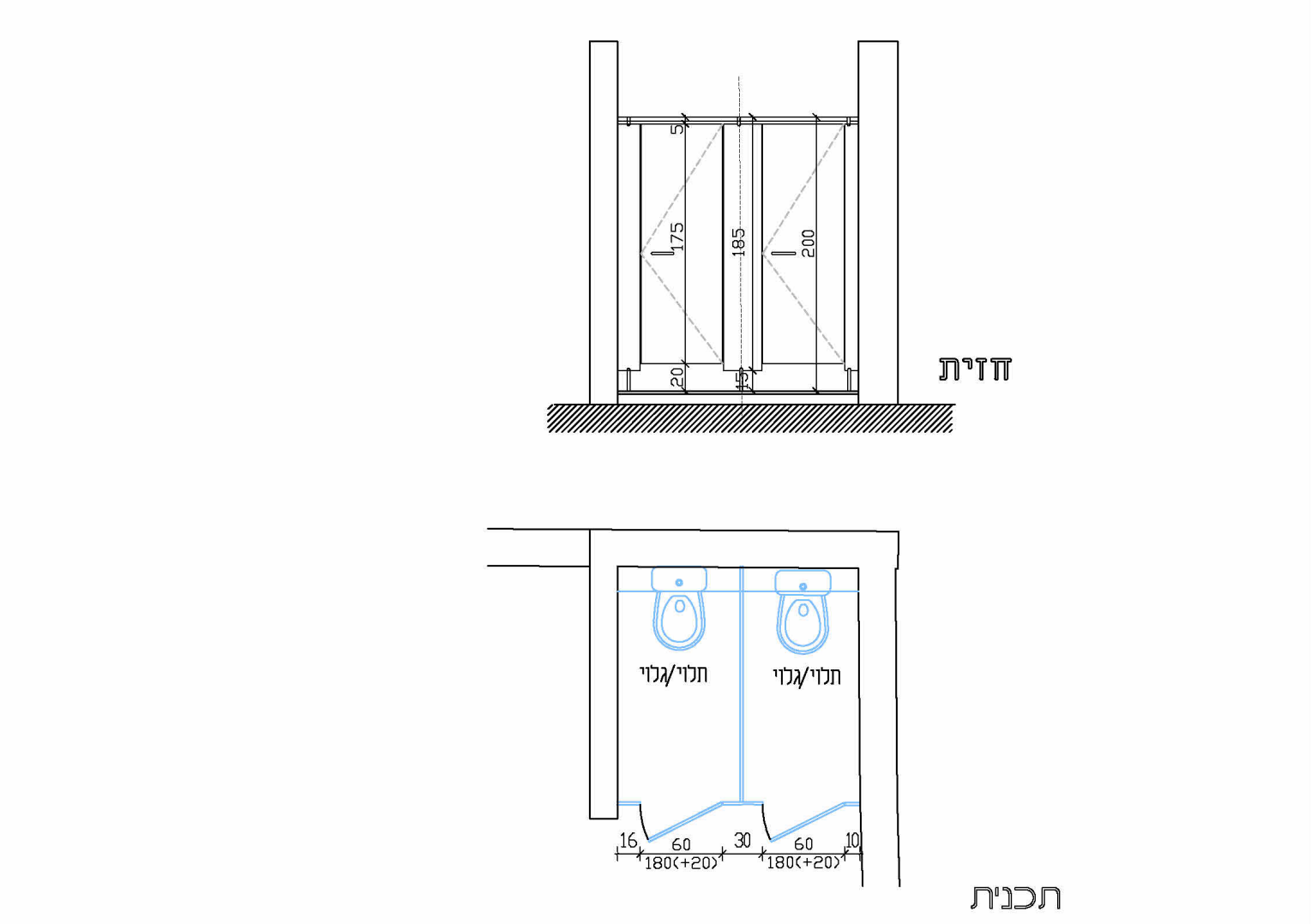

כמות		1
מידות		כמשורטט
מיקום		מכלולי שרותים
תאור		מערכת מחיצות ל-3 תאי שירותים תוצרת אמבין\שירן או ש"ע מאושר היחידה כוללת 3 דלתות כנף פתיחה צירית, חלקים קבועים בחזית ומחיצת הפרדה בין התאים. כולל כל האיבזור והפרזול לפי מפרטי יצרן כולל מגן אצבעות לכל דלת
פרזול	צירים	
	מנעול	ע"פ מפרטי יצרן, גוון לבחירה, לאישור האדריכל
	ידית	
	שונות	כפתור ע"פ מפרטי יצרן, גוון לבחירה, לאישור האדריכל
זכוכית		
גמר		על פי מפרטי יצרן, גוון לוחות, פרופילים ופרזול לבחירת האדריכל
פרט בגליון		
הערות		יש לתאם המידות בשטח לפני הביצוע המחיר כולל האבזור, הפרזול, פרטי החיזוק האיטום והגימור לפי מפרטי יצרן ודרישות האדריכל

אילן צבי אדריכל ILAN ZVI ARCHITECT
רח' טשרניחובסקי 37 חיפה, 3570902
טל. 04-8344038 פקס. fax. 04-8344057
למכרז
ק.מ. 1:50
תאריך/מהדורה 1 26.06.24
גליון מספר
30-N8

מס' פרויקט
464

פריט נגרות
מערכת מחיצות "טרספה" ל-3 תאי שרותים

ג
9
יחידה מס'

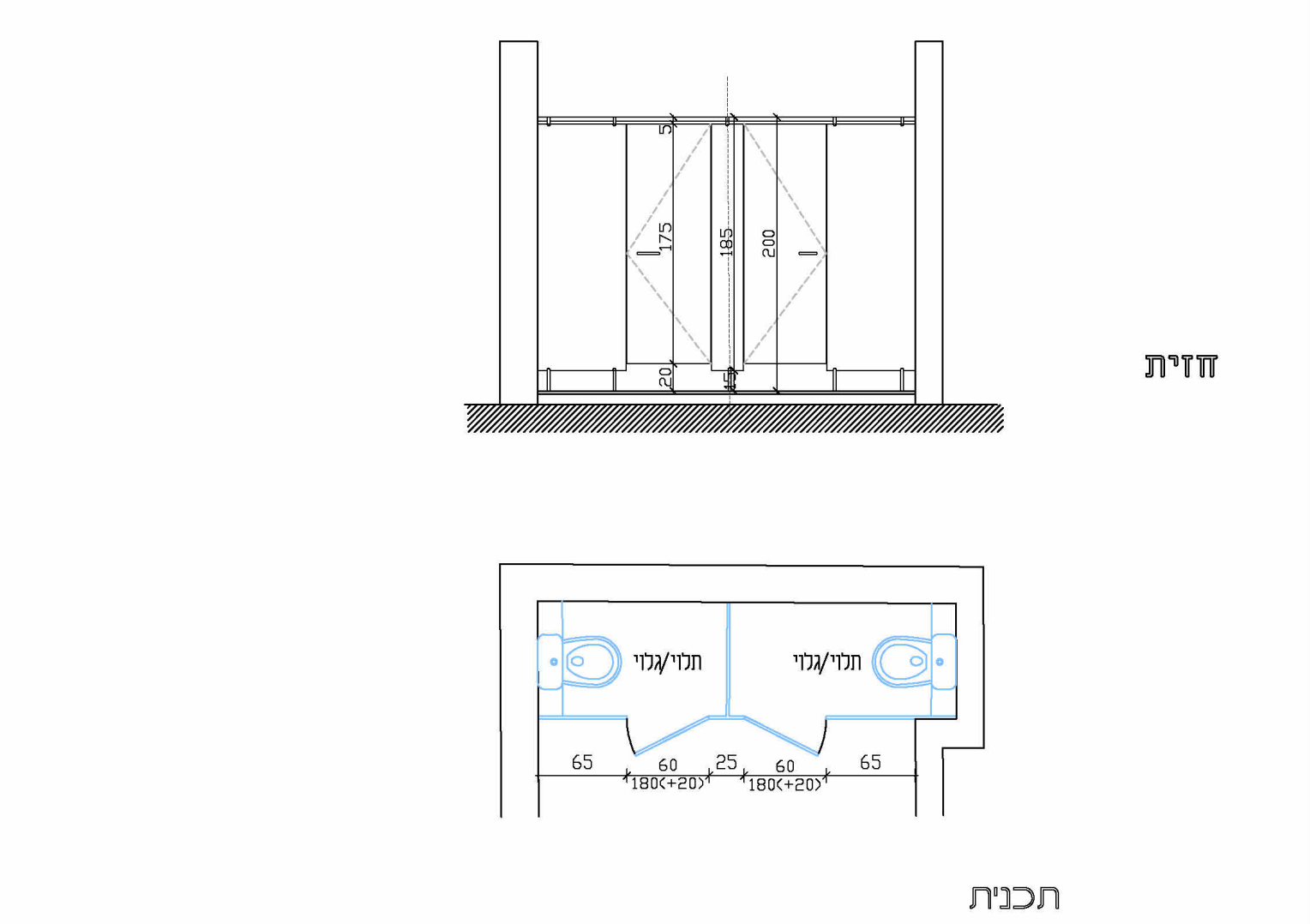

כמות		1
מידות		כמשורטט
מיקום		מכלולי שרותים
תאור		מערכת מחיצות ל-3 תאי שירותים תוצרת אמבין\שירן או ש"ע מאושר היחידה כוללת 3 דלתות כנף פתיחה צירית, חלקים קבועים בחזית ומחיצת הפרדה בין התאים. כולל כל האיבזור והפרזול לפי מפרטי יצרן כולל מגן אצבעות לכל דלת
פרזול	צירים	
	מנעול	ע"פ מפרטי יצרן, גוון לבחירה, לאישור האדריכל
	ידית	
	שונות	כפתור ע"פ מפרטי יצרן, גוון לבחירה, לאישור האדריכל
זכוכית		
גמר		על פי מפרטי יצרן, גוון לוחות, פרופילים ופרזול לבחירת האדריכל
פרט בגליון		
הערות		יש לתאם המידות בשטח לפני הביצוע המחיר כולל האבזור, הפרזול, פרטי החיזוק האיטום והגימור לפי מפרטי יצרן ודרישות האדריכל

אילן צבי אדריכל ILAN ZVI ARCHITECT
רח' טשרניחובסקי 37 חיפה, 3570902
טל. 04-8344038 פקס. fax. 04-8344057
למכרז
ק.מ. 1:50
תאריך/מהדורה 1 26.06.24
גליון מספר
30-N9